**Группа компаний «ТЭНЭЛ»**

# Молот сваебойный дизельный трубчатый МСДТ1-1250-01 (СП75А)

## с ударной частью массой 1250кг

Каталог деталей и сборочных единиц
МСДТ1-1250-01 (СП75А)-00.00.000КДС

**454081, Россия, Челябинск,**
**ул. Артиллерийская 102, офис 311**
**ООО «ТЭНЭЛ» т/ф (351) 238-75-24;**
**233-78-24**
**e-mail: info@tenelspecteh.ru**
**www.tenelspecteh.ru**

## КАК ПОЛЬЗОВАТЬСЯ КАТАЛОГОМ

Каталог деталей и сборочных единиц дизель молота трубчатого с ударной частью, массой 1250 кг содержит полную номенклатуру сборочных единиц и деталей, которые могут быть заказаны как запасные части для эксплуатации и ремонта.

Для удобства пользования каталогом в нём приведён «Перечень сборочных единиц» с указанием обозначений сборочных единиц, их наименований и номеров рисунков, на которых они размещены. В содержании указаны основные разделы каталога.

Сборочные единицы с входящими в них деталями, изображены на одном или нескольких рисунках. Все детали, относящиеся к данной сборочной единице, имеют позиции. Одним и тем же деталям присвоены одинаковые номера позиций. В спецификациях, относящихся к каждой сборочной единице, приведены позиции, соответствующие позициям на рисунках; обозначение и наименование сборочных единиц и деталей по чертежу, количество на сборочную единицу; номера рисунков, на которых размещена данная сборочная единица. Римскими цифрами обозначены отдельные узлы, которые размещены на следующих иллюстрациях в увеличенном виде, на рисунках 1…3 нумерация позиции сквозная.

Звёздочкой обозначены детали, входящие в неразъёмное соединение.

Для крепления цилиндра и трубы направляющей детали обозначены **двумя звездочками для соединения хомутами, ***тремя звездочками для крепления фланцами.

Сведения о стандартизированных изделиях (подшипники, маслёнки, детали крепления и др.) приведены в разделе «Стандартизованные изделия».

Для нахождения детали (сборочной единицы) в каталоге имеется «Номерной указатель», где для всех деталей указаны номера рисунков, на которых они изображены.

При оформлении заказов на запасные части укажите индекс изделия и его заводской номер, обозначение и наименование детали (сборочной единицы) по каталогу и требуемое количество.

## ТЕХНИЧЕСКИЕ ДАННЫЕ

Масса ударной части, кг…..... 1250
Расчетная энергия удара, кДж не менее ..... 29
Частота ударов, Гц, не менее……..…..0,7
Высота молота (без наголовника), мм……..……....4500
Ширина захватов, мм……$360^{+5}$
Конструктивная масса молота (сухая без наголовника), кг, не более ……..….2700
Наибольшая высота подъёма ударной части, м……..……..…3,0
Масса забиваемой сваи, т……1,2…3
Расход топлива, кг/ч, не более……...…6,1
Топливо …….…. дизельное, автотракторное
Расход масла (средний), кг/ч..……...1,6

## ПЕРЕЧЕНЬ СБОРОЧНЫХ ЕДИНИЦ

| Обозначение | Наименование | Рисунок | Обозначение | Наименование | Рисунок |
|---|---|---|---|---|---|
| СП75А-00.00.000 | Молот сваебойный дизельный трубчатый с ударной частью массой 1250 кг | 1, 2, 3 | СП75-05.00.00 | Кошка | 5 |
| | | | СП75-12.00.00 | Крышка продольного паза | 6 |
| СП74-06.00.000 | Насос топливный | 4 | | | |
| СП75А-19.00.00 | Насос масляный | 4а | СП75А-00.00.003И | Инструменты и принадлежности | 7 |

## ДЕТАЛИ И СБОРОЧНЫЕ ЕДИНИЦЫ
## Дизельный молот трубчатый с ударной частью массой 1250 кг
## СП75А-00.00.00

| Рис | Позиция | Обозначение | Наименование | Кол-во на сборочную единицу |
|---|---|---|---|---|
| 1 | 2 | 3 | 4 | 5 |
| 2 | 1** | СП75А-01.01.00 | Цилиндр | 1 |
| | 1*** | СП75А-01.01.00Б | Цилиндр | 1 |
| | 2** | СП75А-02.00.00 | Труба направляющая | 1 |
| | 2*** | СП75А-02.00.00А | Труба направляющая | 1 |
| | 3** | СП75А-04.00.00 | Хомут | 2 |
| 1 | 4 | СП74-06.00.000 | Насос топливный | 1 |
| 2 | 5 | СП75-13.00.00 | Крышка верхняя | 1 |
| | 6 | СП75-04.00.00 | Уголок направляющий левый | 1 |
| 1 | 7 | СП75-05.00.00 | Кошка | 1 |
| 3 | 8 | СП75А-06.00.00 | Фильтр | 1 |
| | 9 | СП75А-19.02.00 | Штуцер в сборе | 1 |
| 1 | 11 | СП75-12.00.00 | Крышка продольного паза | 1 |
| 2 | 12 | СП75Б-00.00.01 | Поршень | 1 |
| | 13 | СП75Б-00.00.02 | Шабот | 1 |
| | 14** | СП75А-00.00.03 | Болт М24 | 4 |
| | 15** | СП75А-00.00.04 | Гайка М24х2 | 4 |
| | 16 | СП75А-00.00.05 | Штифт | 1 |
| | 17 | СП75-00.00.03 | Амортизатор | 1 |
| | 18 | СП75-00.00.05 | Кольцо амортизатора | 1 |

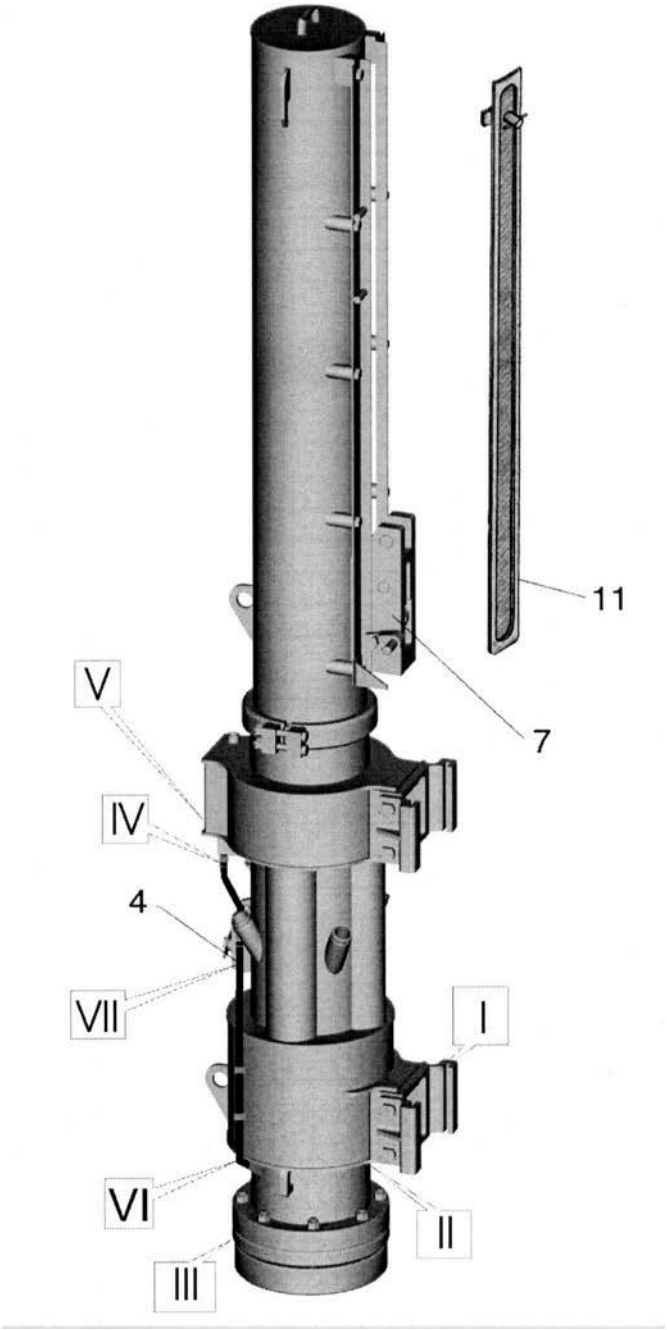


Рисунок 1

| 1 | 2 | 3 | 4 | 5 |
|---|---|---|---|---|
| 2 | 19 | СП75-00.00.06 | Полукольцо чугунное | 2 |
| | 20 | СП75-00.00.09 | Планка стопорная | 4 |
| | 21 | СП75-00.00.10 | Кольцо компрессионное | 8 |
| | 22 | СП75-00.00.13 | Кольцо ловитель | 1 |
| | 23 | СП75-00.00.11 | Полукольцо верхнее | 2 |
| | 24 | СП75-00.00.04 | Уголок правый | 1 |
| | 25 | СП75-00.00.12 | Пробка заливная | 1 |
| 3 | 26 | СП75-00.00.14 | Болт | 4 |
| | 27 | СП75-00.00.15 | Пробка спускная | 2 |
| | 28 | СП75-00.00.16 | Гайка М36х2 | 4 |
| 2 | 29 | СП75-00.00.17Б | Болт стопорный | 1 |
| | 30 | СП75-00.00.18 | Колпачок | 5 |
| 3 | 31 | СП75-00.00.19 | Прокладка | 2 |
| | 32 | СП75-00.00.20 | Шпилька | 4 |
| 2 | 33 | СП75-00.00.21 | Винт | 8 |
| 3 | 34 | СП75-00.00.22 | Прокладка | 1 |
| | 35 | СП75-00.00.23 | Планка | 1 |
| | 36 | СП75-00.00.24 | Захват левый | 2 |
| | 37 | СП75-00.00.25 | Захват правый | 2 |
| 2 | 38 | СП75-00.00.26 | Гайка М24х2 | 8 |
| | 39 | СП75-00.00.29 | Кольцо | 2 |
| 3 | 40 | SGT 15-25/1 «Норма» ФРГ | Хомут червячный | 8 |
| 3 | 41 | 10х18,5-10L=650 | Рукав ГОСТ10362-76 | 1 |
| | 42 | 10х18,5-10L=400 | | 1 |
| | 43 | 10х18,5-10L=450 | | 1 |
| | 44 | 10х18,5-10L=1000 | | 1 |
| 2 | 45 | М24х50.46.019 | Болт ГОСТ 7798-70 | 12 |
| 3 | 46 | М16.6Н.6.019 | Гайка ГОСТ 5915-70 | 4 |
| | 47 | 16.65Г.019 | Шайба ГОСТ 6402-70 | 4 |
| 2 | 48 | 24.65Г.019 | | 10 |
| 3 | 50 | 6,3х70-019 | Шплинт ГОСТ 397-79 | 4 |
| 2 | 51** | 5,0х40-019 | | 4 |
| | 57*** | СП75А-00.00.06 | Планка стопорная | 6 |
| | 58*** | М24х90.56.019 | Болт ГОСТ 7798-70 | 12 |
| 3 | 60 | СП75А-03.00.18 | Штуцер | 2 |
| | 62 | СП75А-19.00.000 | Насос масляный | 1 |
| | 63 | СП75-00.00.08 | Шпилька | 4 |
| | 64 | 12.65Г.019 | Шайба ГОСТ 6402-70 | 4 |
| | 65 | М12.6Н.019 | Гайка ГОСТ 5915-70 | 4 |
| | 66 | СП75А-19.02.001 | Штуцер | 1 |
| | 67 | Б 9,525-40 | Шарик ГОСТ 3722-81 | 1 |
| | 68 | 3h11-16 | Штифт ГОСТ 3128-70 | 1 |

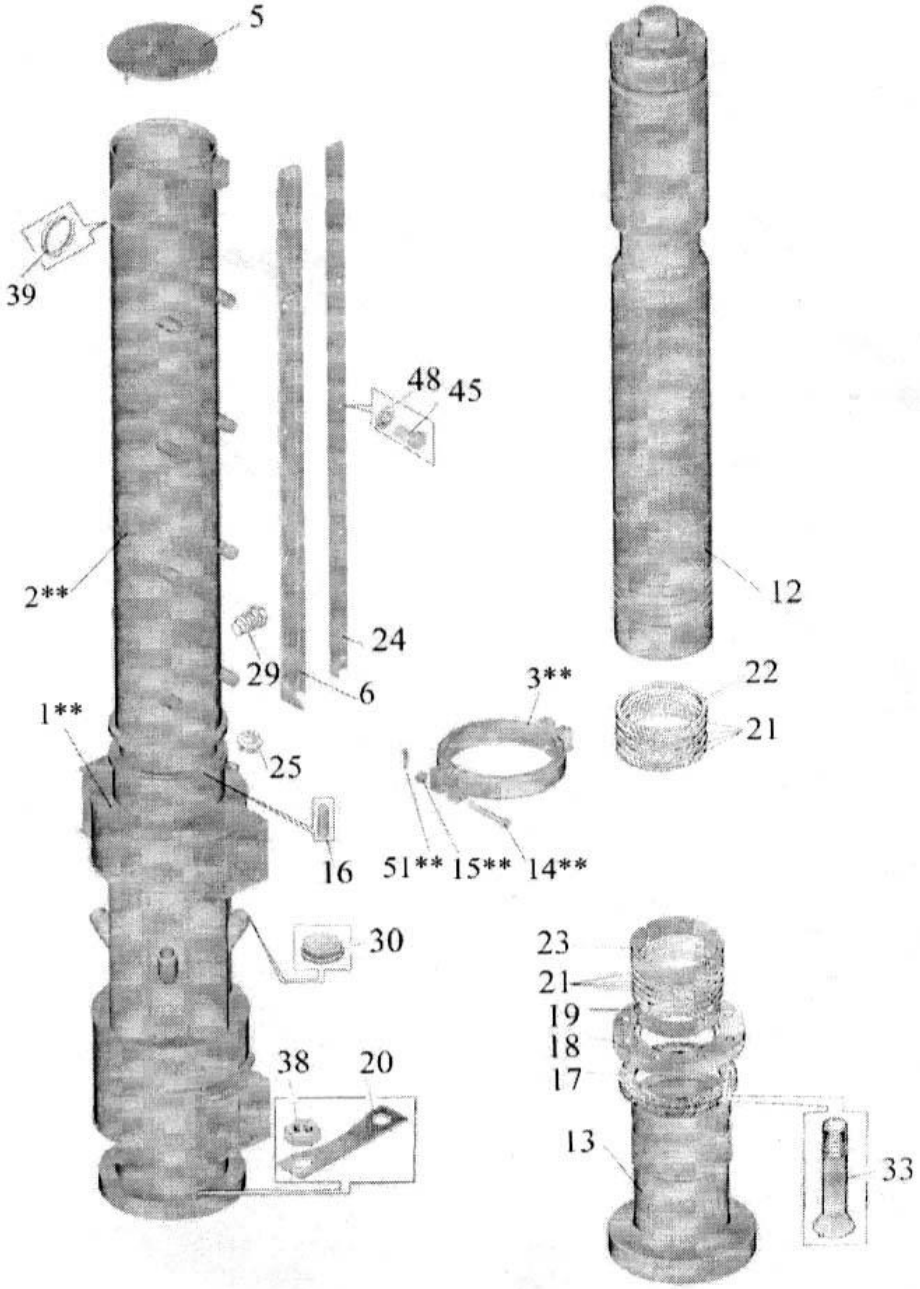
5
39
48
45
2**
12
24
29
6
3**
22
21
1**
25
16
51**
15**
14**
30
23
21
19
18
17
38
20
13
33

Рисунок 2**

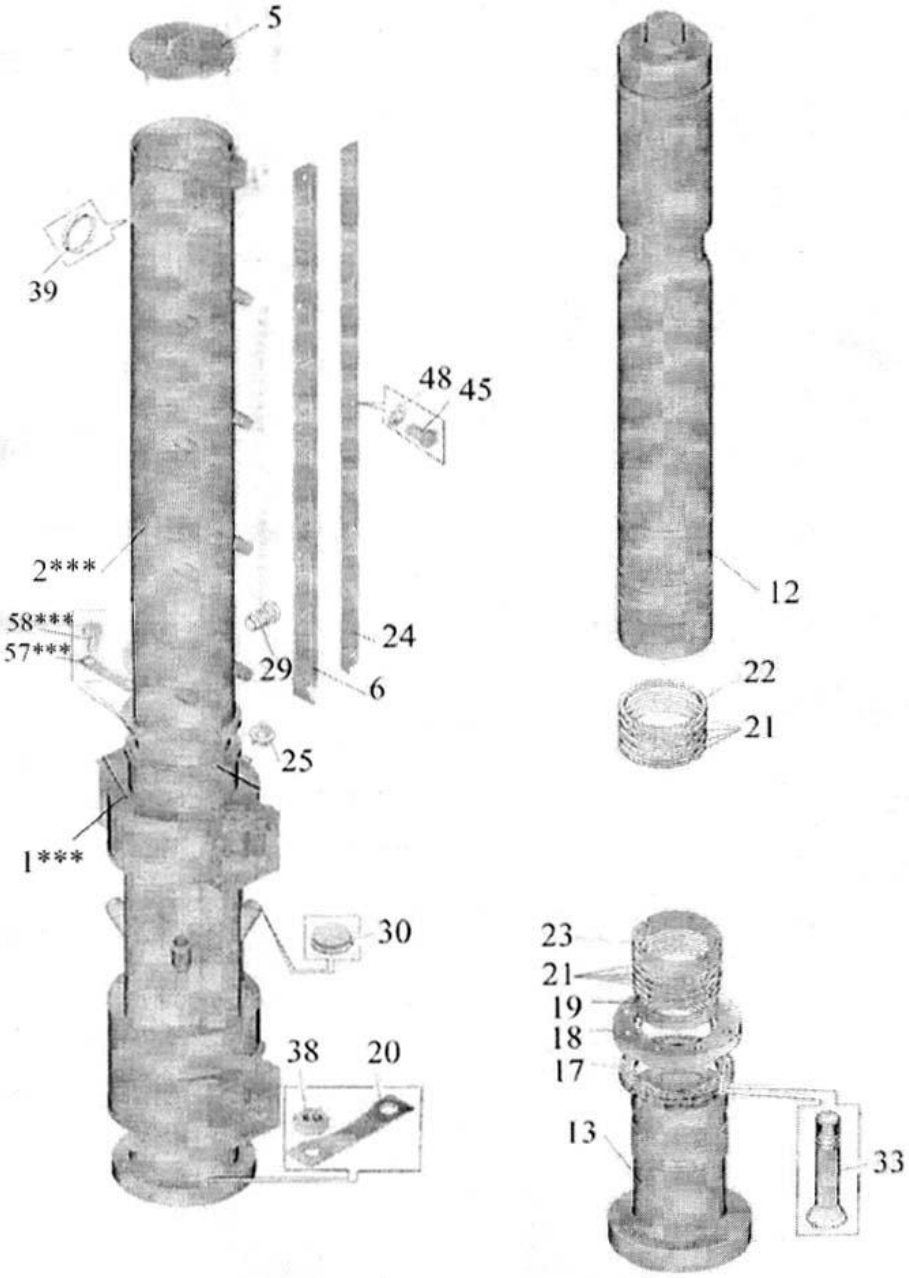


Рисунок 2***

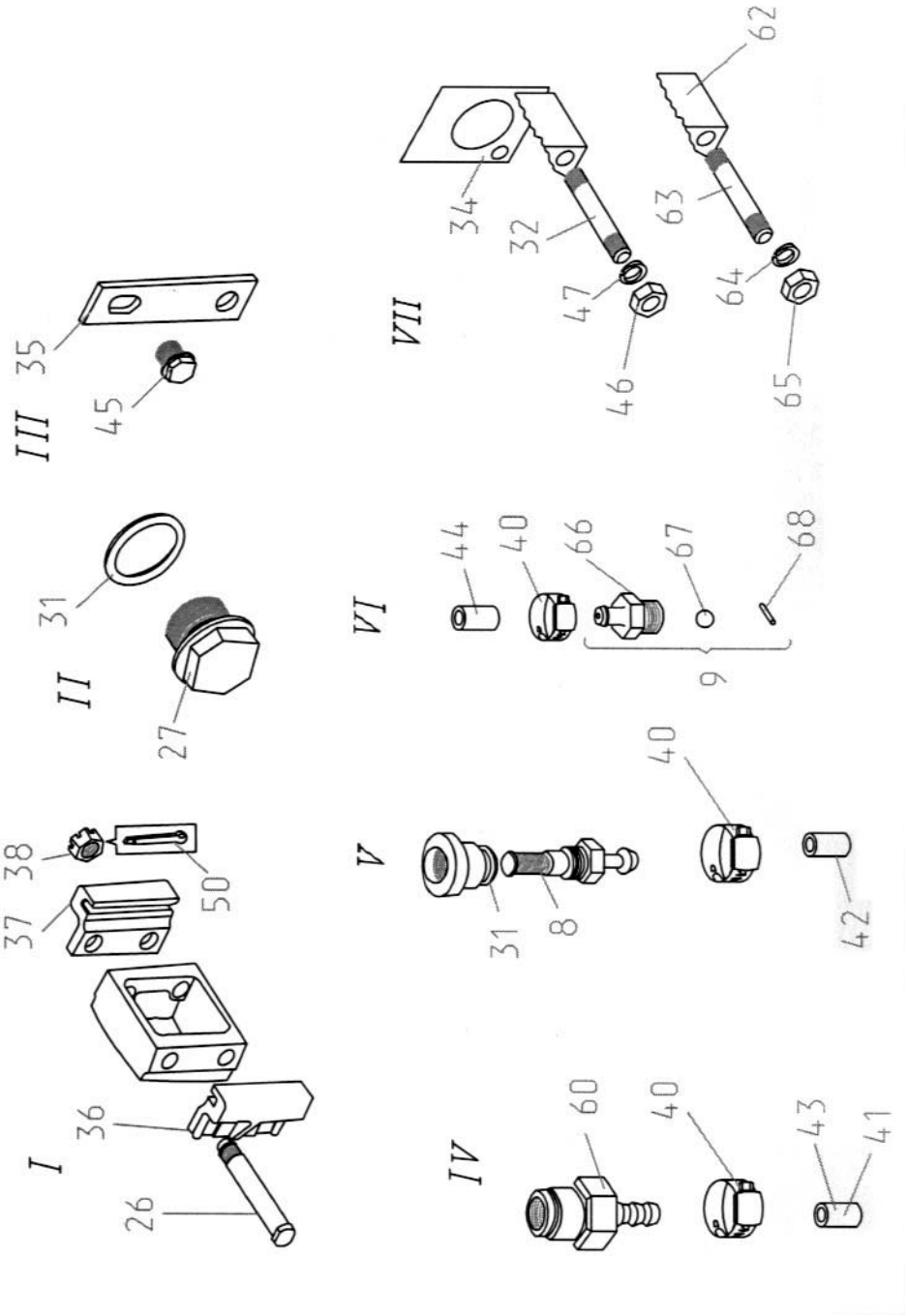
I
36
26
37
38
50
II
31
27
III
35
45
IV
60
40
43
41
V
31
8
40
42
VI
44
40
66
67
68
9
VII
34
32
47
46
62
63
64
65

Рисунок 3

**Насос масляный СП75А-19.00.00**

| 1 | 2 | 3 | 4 | 5 |
|---|---|---|---|---|
| 4а | 1 | СП75А-19.01.000 | Корпус в сборе | 1 |
| | 2 | СП75А-19.00.004 | Плунжер | 1 |
| | 3 | СП75А-19.02.000 | Штуцер в сборе | 1 |
| | 4 | СП75-15.00.16 | Ось | 1 |
| | 5 | СП75-15.00.17 | Рычаг | 1 |
| | 6 | СП75А-03.00.08 | Корпус клапана | 1 |
| | 7 | СП75А-03.00.09 | Пружина | 1 |
| | 8 | СП75А-19.00.002 | Штуцер | 2 |
| | 9 | СП75-11.00.03 | Пружина | 2 |
| | 10 | Б 9,525-40 | Шарик ГОСТ 3722-81 | 3 |
| | 11 | 3,2х25-019 | Шплинт ГОСТ 397-79 | 1 |
| | 12 | 3h11x16 | Штифт ГОСТ 3128-70 | 1 |
| | 13 | 010-014-25-2-3 | Кольцо ГОСТ9833-73 | 1 |

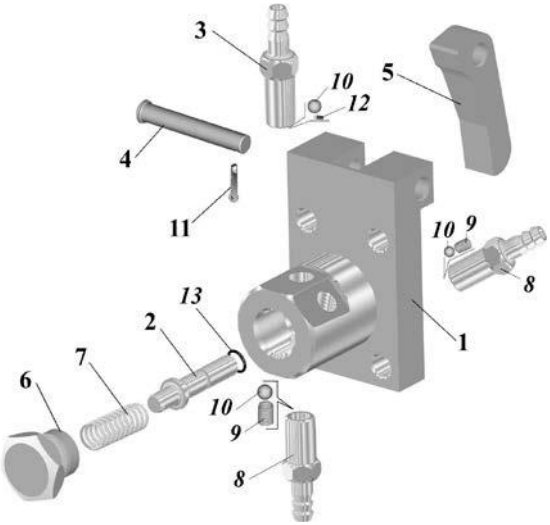


Рисунок 4а

**Насос топливный СП74-06.00.000**

| 1 | 2 | 3 | 4 | 5 |
|---|---|---|---|---|
| 4 | 1 | СП74-06.01.000СБ | Корпус насоса в сборе | 1 |
| | 2 | СП75А-03.02.00-01 | Штуцер в сборе | 1 |
| | 3 | СП74-03.03.00 | Втулка регулировочная | 1 |
| | 4 | СП74-06.00.004 | Фиксатор | 1 |
| | 5 | СП74-06.00.002 | Втулка | 1 |
| | 7 | СП75А-03.00.15 | Седло | 1 |
| | 8 | СП75А-03.00.16 | Пружина | 1 |
| | 9 | СП74-06.00.003 | Плунжер | 1 |
| | 10 | СП75-00.00.29 | Кольцо | 1 |

| | | | | |
|---|---|---|---|---|
| | 11 | СП75-03.00.01 | Рычаг | 1 |
| | 12 | СП74-06.00.001 | Прижим | 1 |
| | 13 | СП75-03.00.08 | Корпус клапана | 1 |
| | 14 | СП75-03.00.09 | Пружина | 2 |
| | 15 | СП75-03.00.10 | Толкатель | 1 |
| | 16 | СП75-03.00.11 | Ось | 1 |
| | 17 | М8Х30.46.019 | Болт ГОСТ 7798-70 | 4 |
| | 18 | 038-042-30-2-3 | Кольцо ГОСТ 9833-73 | 2 |
| | 20 | 020-024-25-2-3 | Кольцо ГОСТ 9833-73 | 1 |
| | 21 | Б 16,6-40 | Шарик ГОСТ 3722-81 | 1 |
| | 22 | 8.65Г.019 | Шайба ГОСТ 6402-70 | 4 |
| | 23 | 4Х25-019 | Шплинт ГОСТ 397-79 | 1 |
| | 24 | Е01-020-03 | Уплотнение штоковое ТУ2290-001-48774662-2000 | 1 |
| | 25 | СП75А-03.02.01-01 | Штуцер | 1 |
| | 26 | Б 9,525-40 | Шарик ГОСТ 3722-81 | 1 |
| | 27 | 3h11x16 | Штифт ГОСТ 3128-70 | 1 |

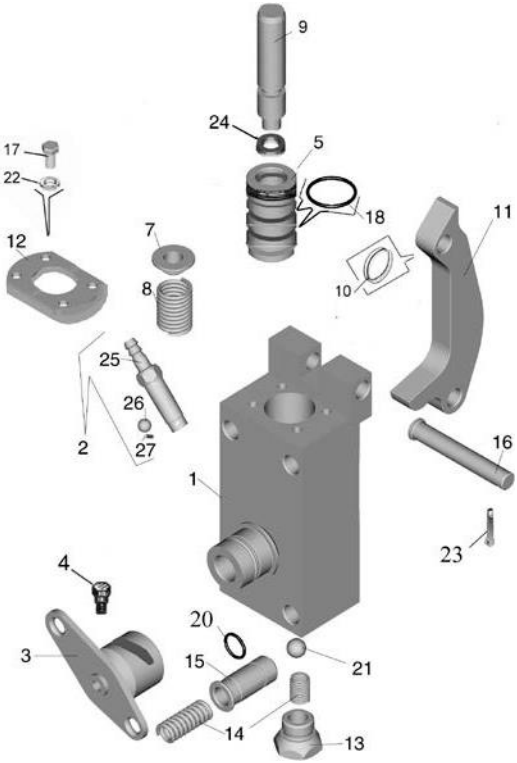


Рисунок **4**

**Кошка СП75-05.00.00.**

| 1 | 2 | 3 | 4 | 5 |
|---|---|---|---|---|
| 5 | 1 | СП75-05.01.00 | Рычаг в сборе | 1 |
| | 2 | СП75-05.00.01А | Валик шлицевой | 1 |
| | 3 | СП75-05.00.02А | Корпус | 1 |
| | 4 | СП75-05.00.03А | Рычаг | 1 |
| | 5 | СП75-05.00.04 | Ось | 1 |
| | 6 | СП75-05.00.05 | Палец | 1 |
| | 7 | СП75-05.00.06 | Шайба | 1 |
| | 8 | СП75-05.00.07 | Собачка | 1 |
| | 9 | СП75-05.00.08 | Щека | 2 |
| | 10 | СП75-05.00.09 | Валик | 2 |
| | 11 | СП75-05.00.10 | Валик | 1 |
| | 12 | СП75-05.00.11 | Пробка | 1 |
| | 13 | СП75-05.00.12 | Пружина | 1 |
| 5 | 14 | СП75-05.00.13 | Фиксатор | 1 |
| | 15 | 30.01.08.019 | Шайба ГОСТ11371-78 | 1 |
| | 16 | 6,3х50-019 | Шплинт ГОСТ397-79 | 3 |

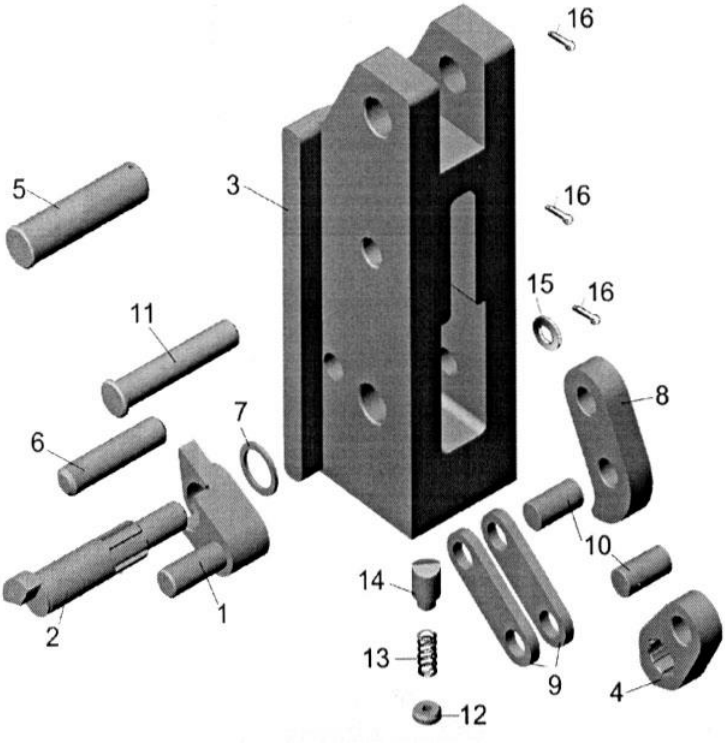


Рисунок 5

**Крышка продольного паза СП75-12.00.00**

| 1 | 2 | 3 | 4 | 5 |
|---|---|---|---|---|
| 6 | 1 | 3,2х20-019 | Шплинт ГОСТ 397-79 | 1 |
| | 2 | СП75-12.00.03 | Лапка | 1 |
| | 3 | СП75-12.01.00 | Ось защёлки | 1 |
| | 4 | СП75-12.00.01 | Крышка | 1 |
| | 5 | СП75-12.00.02 | Защёлка | 1 |

**Инструмент и принадлежности СП75А-00.00.00***

| 1 | 2 | 3 | 4 | 5 |
|---|---|---|---|---|
| 7 | 1 | 7811-0047(50х55) | Ключ ГОСТ 2839-80 | 1 |
| | 2 | 7811-0044(36х41) | Ключ ГОСТ 2839-80 | 1 |
| | 3 | 7811-0025(22х24) | Ключ ГОСТ 2839-80 | 1 |
| | 4 | 7811-0023(17х19) | Ключ ГОСТ 2839-80 | 1 |
| | 5 | 7811-0021(12х14) | Ключ ГОСТ 2839-80 | 1 |
| Примечание. *Ключи поставляются по отдельному заказу | | | | |

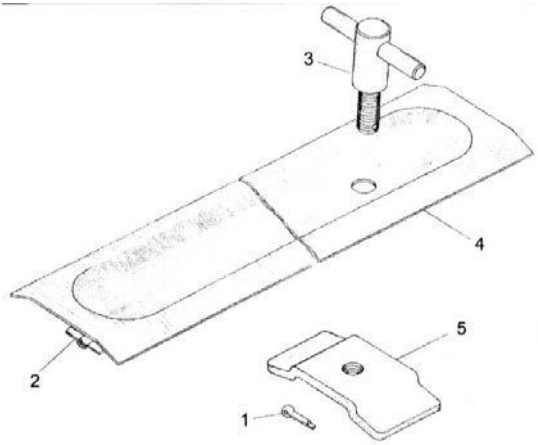


Рисунок 6

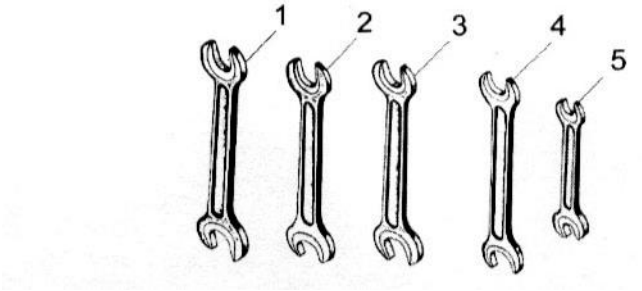


Рисунок 7

## СТАНДАРТИЗОВАННЫЕ ИЗДЕЛИЯ

### Болты ГОСТ7798-70

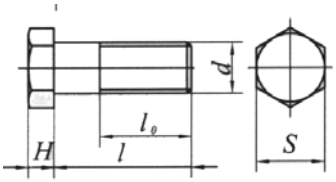


| Рис | Обозначение | Размеры, мм | | | | | Кол-во |
|---|---|---|---|---|---|---|---|
| | | *H* | *S* | *l* | $l_0$ | *d* | |
| 4 | М8х16 | 5,5 | 13 | 16 | 16 | 8 | 4 |
| 2 | М24х50 | 15 | 36 | 50 | 50 | 24 | 12 |
| 2 | М24х90 | 12 | 36 | 90 | 50 | 24 | 12 |

### Шайбы ГОСТ 6402-70

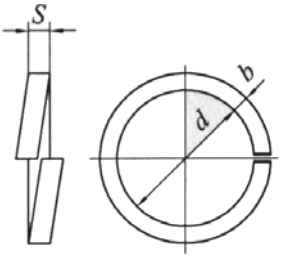


| Рисунок | Обозначение | Размеры, мм | | | Количество |
|---|---|---|---|---|---|
| | | *d* | *S* | *b* | |
| 4 | 8.65Г.019 | 8,1 | 2,0 | 2,0 | 4 |
| 3 | 12.65.Г.019 | 12,1 | 3,0 | 3,0 | 4 |
| 3 | 16.65Г.019 | 16,3 | 4,0 | 4,0 | 4 |
| 2 | 24.65Г.019 | 24,5 | 6,0 | 6,0 | 12 |

### Г

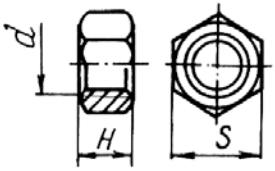


| Рисунок | Обозначение | Размеры, мм | | | Количество |
|---|---|---|---|---|---|
| | | *d* | *H* | *S* | |
| 3 | М12 | 12 | 10 | 19 | 4 |
| 3 | М16 | 16 | 13 | 24 | 4 |

### Штифт ГОСТ 3128-70

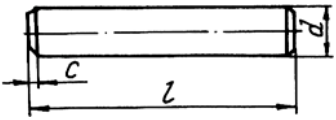


| Рисунок | Обозначение | Размеры, мм | | | Количество |
|---|---|---|---|---|---|
| | | *d* | *H* | *S* | |
| 3, 4, 4а | 3h11х16 | 3 | 16 | 0,5 | 3 |

### Шайбы ГОСТ 11371-78

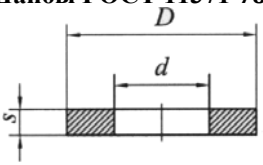


| Рисунок | Обозначение | Размеры, мм | | | Количество |
|---|---|---|---|---|---|
| | | *D* | *d* | *S* | |
| 5 | 30.01 | 56 | 31 | 4 | 1 |

### Шплинты ГОСТ 397-79

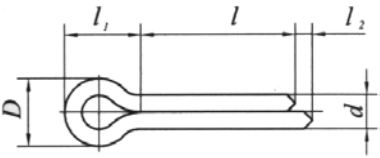


| Рисунок | Обозначение | Размеры, мм | | | | | Количество |
|---|---|---|---|---|---|---|---|
| | | *D* | *d* | *l* | $l_1$ | $l_2$ | |
| 6 | 3,2х20-019 | 5,7 | 2,7 | 20 | 7,5 | 4 | 1 |
| 4а | 3,2х25-019 | 5,7 | 2,7 | 25 | 7,5 | 4 | 1 |
| 4 | 4х25-019 | 7,1 | 3,6 | 25 | 9,0 | 4 | 1 |
| 2 | 5,0х40-019 | 4,5 | 9,5 | 40 | 13 | 4 | 4 |
| 5 | 6,3х50-019 | 11,1 | 5,6 | 50 | 14 | 4 | 3 |
| 3 | 6,3х70-019 | 11,1 | 5,6 | 70 | 14 | 4 | 4 |

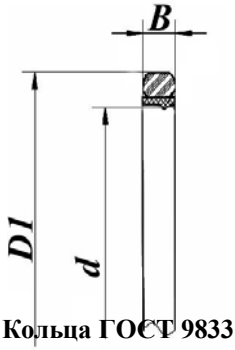


**Кольцо ТУ 2290-001-48774662-2000**

| Рисунок | Обозначение | Размеры в мм | | | Кол-во |
|---|---|---|---|---|---|
| | | D1 | d | B | |
| 4 | Е01-020-3 | 30,7 | 20 | 4,2 | 1 |

**Кольца ГОСТ 9833-73**

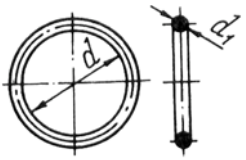


| Рисунок | Обозначение | Размеры, мм | | Количество |
|---|---|---|---|---|
| | | *d* | $d_1$ | |
| 4а | 010-014-25-2-3 | 9,7 | 2,5 | 1 |
| 4 | 020-024-25-2-3 | 19,5 | 2,5 | 1 |
| 4 | 038-042-30-2-3 | 36 | 3,0 | 2 |

**Шарик ГОСТ 3722-81**

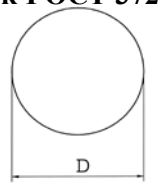

# НОМЕРНОЙ УКАЗАТЕЛЬ

| Обозначение | Рисунок | Обозначение | Рисунок |
|---|---|---|---|
| СП75-00.00.03 | 2 | СП75-05.00.12 | 5 |
| СП75-00.00.04 | 2 | СП75-05.00.13 | 5 |
| СП75-00.00.05 | 2 | СП74-06.00.000 | 4 |
| СП75-00.00.06 | 2 | СП74-06.01.000 | 4 |
| СП75-00.00.08 | 3 | СП74-06.00.001 | 4 |
| СП75-00.00.09 | 2 | СП74-06.00.002 | 4 |
| СП75-00.00.10 | 2 | СП74-06.00.003 | 4 |
| СП75-00.00.11 | 2 | СП74-06.00.004 | 4 |
| СП75-00.00.12 | 2 | СП74-06.02.000 | 4 |
| СП75-00.00.13 | 2 | СП75-12.00.00 | 1,6 |
| СП75-00.00.14 | 3 | СП75-12.00.01 | 6 |
| СП75-00.00.15 | 3 | СП75-12.00.02 | 6 |
| СП75-00.00.16 | 3 | СП75-12.00.03 | 6 |
| СП75-00.00.17Б | 2 | СП75-12.01.00 | 6 |
| СП75-00.00.18 | 2 | СП75-13.00.00 | 2 |
| СП75-00.00.19 | 3 | СП75-15.00.16 | 4а |
| СП75-00.00.20 | 3 | СП75-15.00.17 | 4а |
| СП75-00.00.21 | 2 | СП75А-00.00.00 | 1 |
| СП75-00.00.22 | 3 | СП75А-00.00.03 | 2 |
| СП75-00.00.23 | 3 | СП75А-00.00.04 | 2 |
| СП75-00.00.24 | 3 | СП75А-00.00.05 | 2 |
| СП75-00.00.25 | 3 | СП75А-00.00.06 | 2 |
| СП75-00.00.26 | 2 | СП75А-03.00.15 | 4 |
| СП75-00.00.29 | 2,4 | СП75А-03.00.16 | 4 |
| СП75-03.00.18 | 3 | СП75А-03.02.00-01 | 4 |
| СП75-03.00.01 | 4 | СП75А-03.02.01-01 | 4 |
| СП75-03.00.08 | 4 | СП75А-01.01.00Б | 2 |
| СП75-03.00.09 | 4 | СП75А-02.00.00А | 2 |
| СП75-03.00.10 | 4 | СП75А-04.00.00 | 2 |
| СП75-03.00.11 | 4 | СП75А-06.00.00 | 3 |
| СП75-04.00.00 | 2 | СП75А-19.00.000 | 4а |
| СП75-05.00.00 | 1,5 | СП75А-19.00.004 | 4а |
| СП75-05.00.01А | 5 | СП75А-19.01.000 | 4а |
| СП75-05.00.02А | 5 | СП75А-19.02.000 | 4а |
| СП75-05.00.03А | 5 | СП75А-19.00.002 | 4а |
| СП75-05.00.04 | 5 | СП75Б-00.00.01 | 2 |
| СП75-05.00.05 | 5 | СП75Б-00.00.02 | 2 |
| СП75-05.00.06 | 5 | 7811-0023 ГОСТ 2839-80 | 7 |
| СП75-05.00.07 | 5 | 7811-0025 ГОСТ 2839-80 | 7 |
| СП75-05.00.08 | 5 | 7811-0044 ГОСТ 2839-80 | 7 |
| СП75-05.00.09 | 5 | 7811-0047 ГОСТ 2839-80 | 7 |
| СП75-05.00.10 | 5 | | |
| СП75-05.00.11 | 5 | | |